Грузовики MAN для строительной отрасли

MAN

Будущее строится на Trucknology®

Строительные проекты подразумевают ответственность. Такие дела лучше доверять настоящим профессионалам: грузовым автомобилям MAN для строительной отрасли. Они не только работают лучше — у них накоплен большой опыт, который превращает трудную работу в успех. Непревзойденный комфорт и удобство в эксплуатации объединены в них с первоклассными рабочими показателями. Главные приоритеты — разнообразие конструктивного ряда и надежность грузовых автомобилей MAN.

Разветвленная сеть технического обслуживания и индивидуальный квалифицированный сервис являются стандартом MAN и дают Вам уверенность в наиболее эффективном использовании технических и людских ресурсов. Стройте на основе Trucknology®.

Когда Вы нацелены на лучший результат, Вам не приходит в голову что-то второсортное. Вы выбираете MAN.

Trucknology® заставляет колеса крутиться

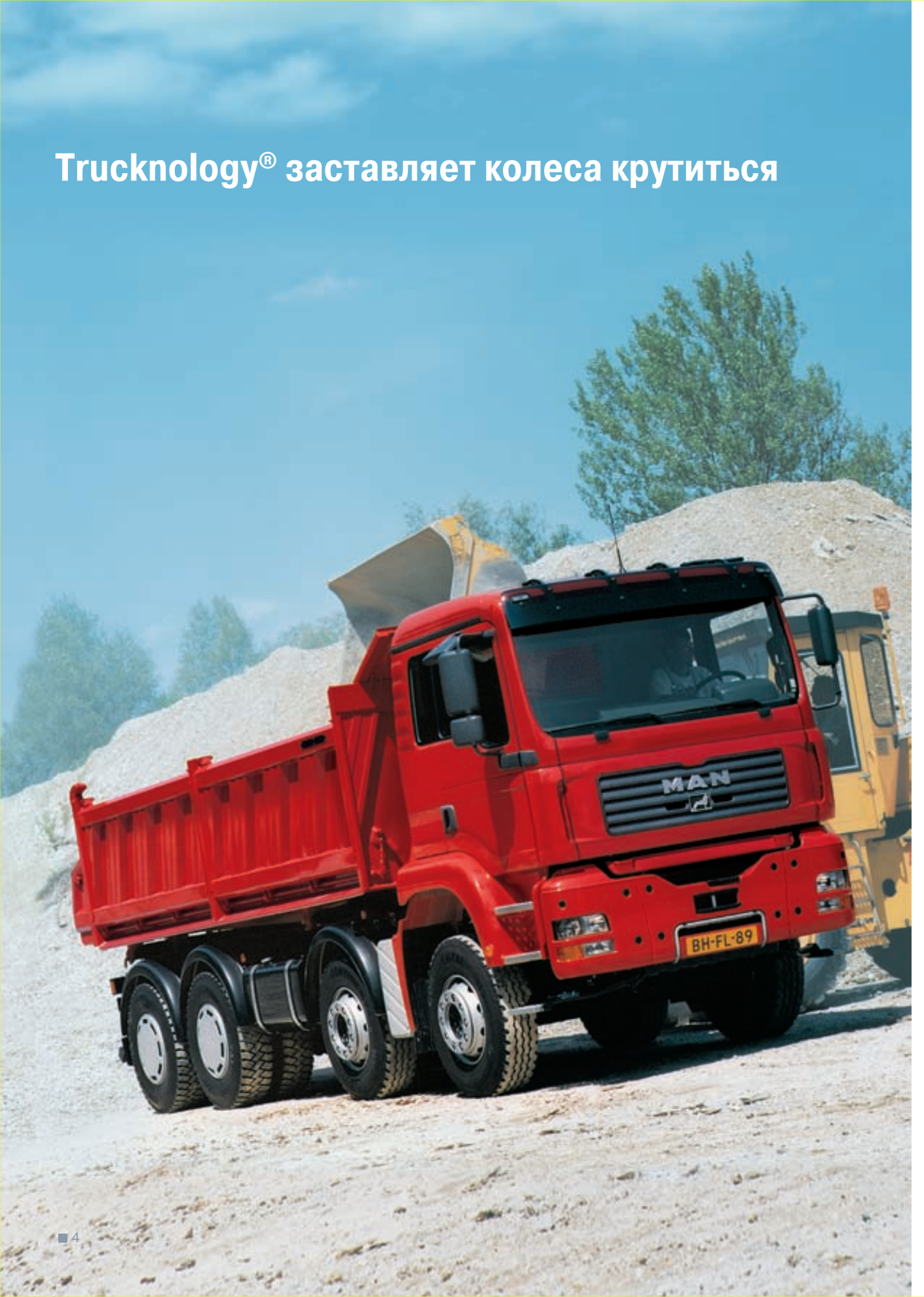

Существуют три важных составляющих успеха на стройплощадке: TGA, TGM и TGL. Эти ключевые игроки от MAN охватывают все сферы деятельности в строительстве. Они уже доказали, что можно блистать даже в самых грязных условиях. По Вашему желанию они работают самосвалами, смесителями, тягачами, погрузчиками, кранами или уборочными машинами; в независимости от состояния грунта и тяжести работы MAN справится с любой задачей, и он делает это с отличной удельной мощностью. Каждая мощностная категория строится на основе Trucknology®, созданной компанией MAN, и которая является самой передовой технологией в производстве грузовиков. Экономичные двигатели MAN Common-Rail обладают гигантским крутящимся моментом, они выдают превосходные рабочие характеристики и обладают мощностью от 180 до 530 л. с. В совокупности с шасси с допустимой полной массой от 7,5 до 41 тонны, они представляют собой идеальную базу для различных модификаций, таких как кузова-самосвалы, краны для подъема грузов, смесители, контейнерные или быстросъемные системы. Седельные тягачи выпускаются в версиях с полной массой от 18 до 41 т. Каждый сидевший за рулем грузовиков серий TGA, TGM или TGL обязательно оценит их уникальные характеристики: управляемости, устойчивость движения, непревзойденные качества эргономики, комфорт и безопасность. Грузовые автомобили MAN могут также заинтересовать незаметными на первый взгляд преимуществами - оптимальным соотношением доходов и расходов, когда передовые технологии обеспечивают более высокую эффективность, экономичность и надежность. Поэтому, каким бы ни был ваш следующий проект, позвольте поработать техническому прогрессу: выберите MAN Trucknology®.

TGA — созданы для работы на стройке

Опережая на одно поколение

Новые игроки на стройплощадке сталкиваются с трудностями, но это не относится к MAN TGA — они считаются прекрасным примером надежности и прочности. Грузовые автомобили обладают высокой топливной экономичностью, и сохраняют ее долгие годы. Уже по форме TGA видно, что он действительно способен на многое. Внешний вид автомобиля отображает всю мощь и динамику заключенную внутри. Форма и функциональность образуют в нем замечательный синтез. Широкое панорамное ветровое стекло, характерная прямоугольная решетка радиатора и привлекающий внимание стальной бампер. Именно так выглядят победители. Впечатляет также обзор из кабины водителя, возможность увидеть все, чего достигает взгляд. В TGA применяются самые современные системы зеркал и мощные фары, а по заказу можно установить узкую водительскую кабину с круговым обзором. В зависимости от мощности, автомобили поставляются в широком исполнении, начиная от колесной формулы 4x2, и до шестнадцатиколесных полноприводных машин.

Плата для снегоотвала и дополнительные фары для снегоочистителя

Плата легко демонстрирует проушины для буксировки

Впереди по комфорту и безопасности

Мощный двигатель делает многие вещи в работе водителя более легкими, так же как и бортовая электроника. В TGA это система MAN Tronic. Объединенная цифровая система с применением технологии CAN была специально спроектирована для быстрой обработки больших объемов данных и информационных потоков. С ее помощью осуществляются функции контроля, настройки и наблюдения всеми системами автомобиля. Преимущества очевидны и находятся в поле зрения водителя. Таким образом, Trucknology® активно повышает комфорт и безопасность.

Простота замены ламп

Откидывающаяся передняя подножка для доступа к ветровому стеклу

Стальной бампер для строительной техники

Гибкая нижняя ступень у автомобилей со стальным бампером и полным приводом, или для грузовиков с увеличенным клиренсом

Фиксированная подножка у автомобилей со стальным бампером

Для Вашего удобства:

- Прочный стальной бампер, состоящий из трех частей, с буксировочным элементом, с возможностью установки навесной платы (DIN 76060/ONORM S2044) или проушины для буксировки
- Большой угол въезда, хороший клиренс
- Прочная защита радиатора, плавно переходящая в стальной бампер
- Защитная решетка , установленная перед радиатором
- Электронная система контроля и управления транспортным средством, облегчающая работу водителя

Король стройки на колесах: TGA

TGA справиться с любым грузом

Чтобы вы не загрузили в кузов TGA, он справиться с поставленной задачей в полном объеме.Конструкция несущей рамы с поперечинами и К-образными ребрами жесткости, изготовленными из

высококачественной мелкозернистой стали, обеспечивает ей максимальную прочность. Благодаря низко расположенному уровню верхнего края рамы центр тяжести кузова значительно смещен вниз, что делает возможным увеличение его объема. Достигаемый эффект: улучшение активной безопасности и устойчивости автомобиля на дороге. Для успешного решения задач по транспортировке грузов шасси и кузова должны образовывать гармоничное единство. Соответствующие оснащения и крепежные элементы могут быть включены в поставку с завода-производителя. При проектировании TGA учитываются всевозможные требования, предъявляемые к технике на стройплощадке.

Жесткозакрепленный задний противоподкатный брус

Подвижный задний противоподкатный брус

Сильная база

Уже на стадии проекторования TGA, MAN тесно сотрудничал с производителями кузовов. Таким образом, имеется ряд подготовленных типов специальных транспортных средств – от самосвалов и автобетоносмесителей до самосвалов с краном. Но и прочие технические решения соответствуют требованиям, выдвигаемым на стройплощадке. Так, например, TGA обеспечивает максимальный выбор колесных баз, задних свесов и высот. В соответствии с Вашими требованиями автомобиль можно оборудовать соответствующей подвеской и подходящей трансмиссией. Кроме этого TGA может предложить несколько вариантов механизмов отбора мощности, что дает возможность использовать внешние дополнительные функции. Следующий плюс — это электроника. Интерфейсы модуля управления для обмена внешними данными (KSM) и управляющий компьютер (FFR) позволяют Вам контролировать работу двигателя и извлекать любую необходимую информацию о машине. Таким образом, как никогда раздвигаются границы возможностей.

Специалист в каждой детали

С каждым новым маневром Вы можете больше сказать о том, сколько практического опыта было вложено в грузовик TGA. Вход в кабину оборудован поручнем и нескользкой ступенькой, чтобы водитель мог безопасно попадать на свое рабочее место. Большая площадь остекления обеспечивает широкий круговой обзор, включая вид сзади. Воздухозаборник расположен на большой высоте справа от двери водителя, воздушный фильтр тем самым загрязняется меньше, что увеличивает интервалы его замены. Если потребуется, грузовик TGA может также осуществлять выброс выхлопных газов вверх.

Для Вашего удобства:

- Прочная рама с оптимальным сочетанием жесткости и сопротивления скручиванию
- Усиленные элементы рамы специально для эксплуатации на строительных площадках
- Высоко расположенные воздухозаборники с или без предварительного фильтра для обеспечения постоянной подачи чистого воздуха
- Варианты расположения глушителя – смещен в сторону от центра, выхлоп назад; в середине рамы, выхлоп назад; справа, выхлоп вверх
- Рабочая подножка с поручнем на крыше
- Задний защитный брус (подвижный или фиксированный)

Рама из высокопрочной мелкозернистой стали

Превосходное качество Trucknology®

Строительная грузовая техника MAN действительно обладает хорошими характеристиками при езде: идет ли речь о грузовиках с планетарными мостами или гипоидными — для обоих вариантов имеются различные передаточные числа. По желанию можно выбрать варианты исполнения подвески, наилучшим образом соответствующие конкретной сфере применения: трапециевидной, параболической или пневматической. Последняя, как и все пневмоподвески, обеспечивает отличную комфортабельность, как при езде с грузом, так и без него.

Автомобили на пневматической подвеске на строительной площадке

Изюминкой технических решений, предлагаемых MAN для строительной техники, является пневматическая подвеска заднего моста. Установленная как стандартное оборудование для подъема и опускания кузова, она обеспечивает грузоподъемность до 13 т на каждую из задних осей. Эта подвеска спроектирована специально для тяжелой работы на стройплощадках (с резервом на перегрузку), однако она очень комфортна. Система электронного регулирования уровня подвески ECAS обеспечивает щадящие условия эксплуатации для грузовика, кузова, груза и дороги. Благодаря стабилизаторам, размещенным внутри, допустимо применение в качестве дорожного укладчика.

Только у MAN – ступичный узел

На передние мосты и мосты с гипоидной главной передачей, оборудованные дисковыми тормозами, устанавливаются ступичные узлы, позволяющие производить быструю и простую замену тормозных дисков. Для этого

Для Вашего удобства:

- Ведущий планетарный или гипоидный мост
- Параболическая подвеска, трапециевидная подвеска, пневматическая подвеска или специальная пневматическая подвеска, созданная для строительных работ
- Стабилизаторы на всех передних и ведущих мостах; в варианте с откидной защитной балкой они пригодны для использования в строительстве дорог
- Высокая степень активной безопасности, благодаря использованию тормозной системы MAN Brakematic
- Ступичный узел облегчит замену тормозных дисков на передних мостах и мостах с гипоидной главной передачей
- Раздаточные коробки, позволяющие выборочно подключать мосты или обеспечивать постоянный полный привод
- Эффективный и удобный для пользователя поворотный выключатель блокировки дифференциала
- Гидропривод MAN Hydrodrive® , сберегающий место и вес

не нужно снимать подшипник колеса, и его заводская посадка остается неизменной на протяжении всего периода эксплуатации грузовика TGA. Таким образом, сокращается время простоя и расходы на ремонт.

Бездорожье и трансмиссия

В тяжелых дорожных условиях полноприводная техника TGA поставляется в исполнении: 4x4, 6x4-4, 6x6, 8x6, или 8x8. Все они оснащены очень гибкими планетарными передачами с блокировкой дифференциала. Раздаточные коробки MAN с возможностью подключения полного привода или выборочного подключения мостов отвечают за распределение мощности. Раздаточные коробки всегда имеют две передачи — для эксплуатации на трассах и для эксплуатации в условиях бездорожья.

Больше сцепления — нет проблем

В настоящее время существует кое-что новенькое между обычным приводом на задние колеса и классическим приводом на все колеса. MAN Hydrodrive® — подключаемый гидростатический привод на передние колеса для лучшего сцепления и обеспечения лучшей тяги для грузовиков TGA относящихся к нормальному и средне-тяжелому классу. Новейшая система привода на передние колеса обеспечит Вам именно эту решающую прибавку тяги в нужный момент.

Компактная раздаточная коробка

MAN (Hydrodrive®)

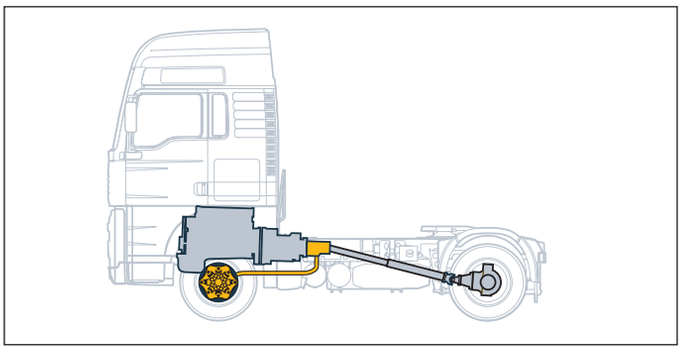

Гидропривод MAN Hydrodrive®, расположенный в ступичном узле

Двухосная тележка с пневматической подвеской для работы в условиях строительной площадки

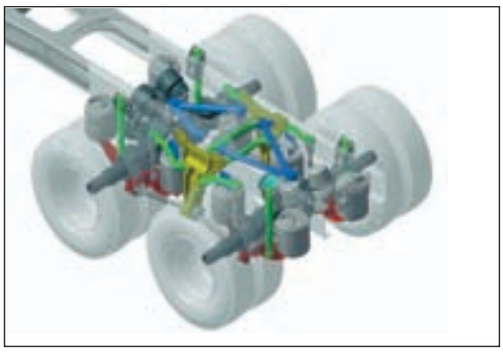

Двухосная тележка с подвеской на параболических рессорах

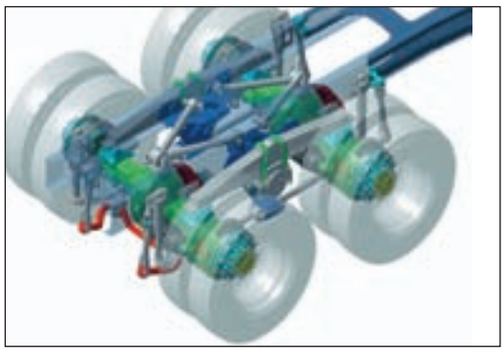

Ступичный узел

Наилучшие рабочие характеристики в любом размере: грузовики TGM и TGL

Построенные на основе разнообразия

Какой бы не была работа, одна вещь остается неизменной: инструменты должны быть предназначены именно для этой работы. MAN предлагает подходящие автомобили для любой работы. Специальные машины легкого и среднего классов выполняют различную работу без особых затруднений. Обладающие качествами присущими Trucknology®, TGM и TGL дадут Вам все что нужно, чтобы крепко держать все в своих руках: высокую полезную нагрузку, двигатели с большим крутящим моментом и большую гибкость.

Так просто быть лучшим: грузовики серий TGL

Если нужны небольшие размеры и высокая маневренность, в первую очередь выбирают грузовики серии TGL: они просты в управлении, комфортны, и их практическая помощь не будет лишней на любой стройплощадке. С эффективными двигателями Common-rail мощностью от 132 кВт/180 л.с. до 176 кВт/240 л.с. TGL предоставляют необходимую мощность для любого применения в весовом классе от 7,5 до 12 тонн, и отличаются экономичностью и низкими эксплуатационными расходами.

Мощность в среднем классе. TGM.

Если Вам необходима максимальная полезная нагрузка на две оси, существует только один ответ –18-тонник TGM. Со своим непревзойденно малым собственным весом и наибольшей полезной нагрузкой грузовик TGM является идеальной базой для кузовных настроек всех типов. Несмотря на умеренные эксплуатационные расходы, он не обделен комфортом и включает в себя все приятные особенности, присущие поколению Trucknology®. С двигателями мощностью от 176 до 420 кВт (240 - 326 л.с.) у него хватит мощности справиться с любой задачей. Задний мост, по Вашему выбору, может быть оборудован параболическими рессорами или пневматической подвеской.

Непревзойденный комфорт

Кабины грузовиков MAN прямо-таки созданы для строительной промышленности. Их компактный экстерьер предоставляет Вам лучшую обзорность и больше пространства для маневра, если движение станет затруднительным. Широко открывающиеся двери позволяют легко забираться в кабину, а панели интерьера, которые можно мыть, со временем не потеряют свой первоначальный вид. Водительские кабины MAN обладают максимальной безопасностью в соответствии с Директивой ECE-R29. Вряд ли где-либо еще можно найти такой комфорт и удобство в кабине: по заказу можно установить вентилируемые сиденья, а эргономичные приборы управления особенно удобны. Водительская кабина откидывается на угол более 60 градусов, чем обеспечивается хороший доступ к двигателю.

Исполнение кабины	Серия машины		
	TGL	TGM	TGA
C	■	■	
M			■
L	■	■	■
LX	■	■	■
XL			■
XLX			■
XXL			■

Кабина C
Размеры: длина - 1.620 мм, ширина - 2.240 мм; под заказ - места для двух пассажиров

Кабина M
Размеры: длина – 1.880 мм, ширина – 2.240 мм

Кабина L
Размеры: длина – 2.280 мм, ширина – 2.240 мм; одна койка

Кабина LX
Размеры: длина – 2.280 мм, высота -2.240 мм

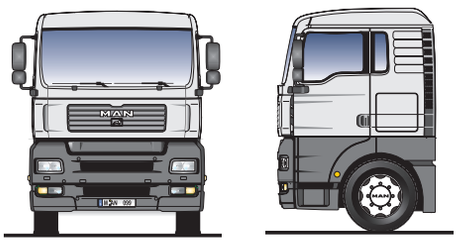

Кабина XL
Размеры: длина – 2.280 мм, ширина - 2.240 мм; одна койка

Кабина XLX
Размеры: длина – 1.620 мм, ширина – 2.240 мм; одна койка (две под заказ)

Кабина XXL
Размеры: длина – 2.280 мм, ширина – 2.240 мм; высокая крыша; одна койка (две под заказ)

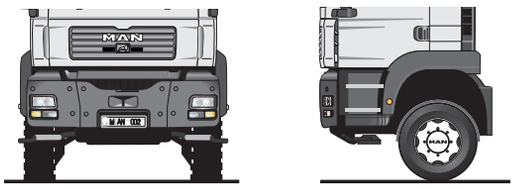

Стальной бампер

В гуще событий на стройплощадке

Ничто не отвлекает

За рулем TGA сразу находишь все необходимое для работы, не тратя много времени на поиски. Все элементы управления размещены в поле зрения и легко досягаемы. С помощью поворотных переключателей, например, для включения блокировки дифференциала, все действия осуществляются в логическом порядке и нет необходимости в долгом раздумывании. Для обеспечения высокой надежности эксплуатации клавишные выключатели с крупными символами оснащены функциональной подсветкой, облегчающей их поиск. Рычаги, руль, клавиши и педали размещены идеально. Четырехспицевое рулевое колесо имеет очень легкую пневматеческую регулировку по высоте и углу наклона. Регулировка осуществляется очень плавно - нажатием ножной кнопки. Кроме этого, чтобы увеличить свободное пространство для посадки и перемещений внутри кабины, руль можно полностью откинуть вверх. Большое количество практичных мелочей, например, моющаяся внутренняя обивка и легкое в уходе оборудование кабины, еще раз доказывают, что здесь продумано все до мелочей.

Удобнее сидеть — удобнее управлять автомобилем

Сиденья MAN высшего класса. Они удовлетворят любые требования, благодаря большому количеству вариантов исполнения: статические, с пневматической настройкой высоты, с системой быстрого опускания и настройкой вертикальных амортизаторов, с пневматической системой поддержки поясничного отдела позвоночника и регулировкой боковых контуров. Очень комфортабельна и подвеска самой кабины — независимо от того, оснащена ли она пневматическими элементами или винтовыми пружинами. Неровности дороги будут незаметны.

Спальное место в кабине M

Быть в пути и в курсе событий

Водители TGA более информированы, поскольку у них перед ними вся необходимая и актуальная информация. Комбинированная приборная панель «Baseline» показывает скорость, обороты двигателя, уравень топлива, температуру охлаждающей жидкости и напряжение аккумулятора. Кроме этого можно получить информацию о километраже пройденного пути, среднем расходе топлива, средней скорости движения и температуре снаружи кабины. Центральная система сигнализации, совмещенная с жидкокристалическим дисплеем и зуммером, сообщит о выходе рабочих параметров за пределы нормы. Есть еще одно преимущество: система позволяет выводить информацию по проведению технического обслуживания в зависимости от режимов эксплуатации автомобиля. Это позволяет лучше планировать время посещения станции техобслуживания и сокращать время простоя. В качестве опции устанавливается комбинированная приборная панель «Highline» с дополнительными информационными и коммуникационными компонентами.

Интерьер кабины, за которым легко ухаживать

Управление кузовом самосвала в кабине

Поворотный выключатель блокировки дифференциала

Отделения для хранения мелких вещей в кабине класса C

Для Вашего удобства:

- Уникальное ощущение пространства во всех кабинах
- Достаточно свободного места даже для крупного человека в кабине C
- Легкий и безопасный доступ в кабину
- Эргономичные сидения
- Руль с различными регулировками
- Интуитивно понятные поворотные переключатели (например, переключатель блокировки дифференциала)
- Наилучший панорамный обзор через большое стекло заднего вида и задние боковые окна
- Электростеклоподъемники и зеркала с подогревом и электрорегулировкой (по заказу для кабины C)
- Обширное пространство для хранения вещей (даже мелких), крючки для одежды
- Возможность легкого доступа к месту пассажира
- Люк в крыше с возможностью его фиксации в среднем положении

Двигатели прогресса

Динамика гарантирована

Преимущество на стройплощадке Вы сможете получить только при отсутствии слабых мест – вам нужен громадный крутящий момент, который выдают двигатели MAN Common Rail. Три конструктивных ряда охватывают весь спектр потребностей строительной промышленности. Как только Вы тронетесь с места, Вас заворожат их выдающиеся характеристики с максимальным крутящим моментом в широком диапазоне скоростей и захватывающим запасом мощности. Серия двигателей D08 находится в мощностном диапазоне от 132 до 240 кВт (от 180 до 326 л.с.); максимальной мощностью обладают двигатели D20 - от 228 до 361 кВт (от 310 до 430 л.с.). Тем не менее, максимальная мощность сочетается с нормами о защите окружающей среды. Все двигатели соответствуют нормам Евро-4; передовая технология PM-KAT® необслуживаемых, сажевых фильтров уже существует для двигателей почти всех ступеней мощности. Более тихие, более простые по конструкции, более экономичные и меньшие по размерам, чем когда-либо, все двигатели MAN так и просятся в работу. Современная 4-х клапанная конструкция и система рециркуляции охлажденных отработанных газов, применяемая на двигателях D20, обеспечивает более полное сгорание и лучшие рабочие характеристики. На вершине конструктивного ряда стоят двигатели D28 Common Rail. Эти высокопроизводительные рядные шестерки отличаются большим сроком службы, тихой работой и высокой мощностью — от 353 до 390 кВт (от 480 до 530 л.с.).

Больше, чем моторный тормоз

Все двигатели грузовиков серий TGA оснащены тормозной системой EVB в стандартной комплектации. Однако есть еще более уникальная система торможения — EVBec. Она работает точно по ограничению температурного режима на любой скорости. В таком случае, двигатель использует весь потенциал рабочих характеристик без риска перегрузки. Достойное внимания преимущество: улучшение торможения вначале и высокоэффективное действие при длительном торможении. Более того, это дает преимущества при техобслуживании блягодяря расширению возможностей диагностики и продлению срока службы. Система торможения EVBec, контролирующая давление, интегрирована в систему управления непрерывным торможением MAN.

Торможение с использованием жидкости: система MAN Pritarder®.

Первая система замедления, встроенная в систему охлаждения двигателя, была предложена компанией MAN. Это типичный Trucknology®. Pritarder произведет на Вас впечатление своим малым весом и высокими тормозными характеристиками при низких скоростях движения и высоких оборотах двигателя. Кроме того, системой легко управлять с помощью педали тормоза.

Коробка передач

Качество всегда пользуется спросом и Вы получите его с грузовиками MAN. Гладкое и точное переключение передач проходит в любой ситуации. Начиная с механической 6-ступенчатой коробки передач для небольших двигателей D08 и до 16- ступенчатыми механическими коробками для двигателей серий D20 или D28. Вы почувствуете себя более комфортно с системой MAN ComfortShift: сцепление работает от простого нажатия кнопки на рычаге переключения передач. Для работы на стройплощадке коробка передач может поставляться также в версии с повышающей передачей. Коробка передач MAN TipMatic относится исключительно к Trucknology®. 12- ступенчатая коробка передач может работать как полностью автоматически, так и в ручном режиме, когда выбор передачи осуществляется с помощью рычажка, смонтированного на рулевом колесе. Все переключения передач и работа сцепления управляются электроникой и исполняются пневматикой, поэтому педаль сцепления отсутствует. Коробка передач MAN TipMatic экономична благодаря своему малому весу и малому расходу топлива. Она снимает напряжение с водителя, увеличивает комфорт и надежность.

Двигатели Евро 3 и 4	Мощность	Серия TGL	TGM	TGA
4-х цилиндровый D0834	132 кВт (180 л.с.)	■		
	151кВт (206 л.с.)	■		
6-и цилиндровый D0836	176 кВт (240 л.с.)	■	■	
	206 кВт (280 л.с.)		■	
	240 кВт (326 л.с.)		■	
6-и цилиндровый D2066	228 кВт (310 л.с.)			■
	257 кВт (350 л.с.)			■
	287 кВт (390 л.с.)			■
	361 кВт (430 л.с.)			■
Евро 3				
6-и цилиндровый D2876	352 кВт (480 л.с.)			■
	390 кВт (530 л.с.)			■

MAN всегда достигает цели

Полностью оборудованные самосвалы

Самосвалы MAN полной массой от 7,5 до 41 тонн — это прекрасное заводское решение. Не остаются без внимания автосамосвалы с трехсторонней разгрузкой, оборудованные кузовами фирмы Meiller. Все размеры оптимально рассчитаны для установки любого типа кузова других производителей. Шасси MAN для самосвалов поставляются с системой управления пневматической подвеской ECAS. Система Boardmatic позволит Вам откидывать и закрывать борта с помощью гидропривода. Завершают программу седельные тягачи с гидравлическими системами для опрокидывания кузова полуприцепа.

Все самого высшего качества

Самосвалы средней высоты имеют большой клиренс и демонстрируют отличные качества на разбитых дорогахи на бездорожье. Благодаря листовым рессорам или пневмоподвеске, прохождение любой местности покажется детской игрой для самосвала MAN. В зависимости от погрузочной высоты, центра тяжести, клиренса, маневренности и длины кузова Вы можете выбирать из ряда различных колесных баз и высот машин. Привод на все или только на выбранные оси, а также блокировка дифференциалов обеспечат Вам проходимость в любых дорожных условиях. На дорожных грузовиках TGA устанавливается гидравлический привод передних колес MAN HydroDrive®. Для сложных дорожных условий устанавливаюстя поворотные вспомогательные оси — это уменьшает радиус поворота и облегчает движение по грунту.

Компетентность во всем

Погрузчики MAN

Материалы, доставленные на стройплощадку с помощью техники MAN, всегда удачно погружены и перенесены строительным транспортером и автокраном. Это принесет Вам успех. MAN предлагает нестандартные шасси или платформы, предназначенные для использования в качестве сборных автопоездов, жесткие базы для самосвалов, самосвалы, опрокидывающие кузов на бок, или полуприцепы с цистернами.

Оборудованный погрузочным краном в задней части (для загрузки прицепа и тягача) или краном, размещенным за кабиной, MAN загружает все и делает это с абсолютной надежностью. Для грузовиков, оборудованных кранами, MAN предлагает подходящие кузова Meiller и шасси на котором предусмотрено место для установки крана и боковых выносных опор.

Ощущая строительный процесс

Любой человек, имеющий опыт работы на стройке знает, что вес и объем транспортируемых грузов сильно варьируется. Кроме того, необходимо учитывать габариты поддонов и высоту штабелей. Для этого грузоподъемность и габариты кузова должны быть рассчитаны оптимальным образом в соответствии с массой груза и необходимым для размещения объемом. “Гиганты” в отношении полезной нагрузки от MAN хорошо подготовлены для такой работы. Они предлагают большие преимущества при погрузке, при этом сохраняя большие резервы по возможной полезной нагрузке.

Все это благодаря Trucknology®.

Замена на ходу

Все очень просто

Для грузовиков MAN нет ничего слишком тяжелого, слишком большого или слишком неудобного. Все обломки со стройплощадки и мусор от реконструкции, которые надо сгрести и вывезти, передвигаются со скоростью молнии при использовании быстросъемных систем и распределения. Или, если мы говорим о комбинированной транспортной системе с направляющими устройствами. Интеллектуальная система перемещения грузов находит прекрасную поддержку на «спине» грузовиков MAN. В каждом весовом классе они обеспечат бесперебойное перемещение в транспортных системах настоящего и будущего — причем с огромной экономией времени. Это касается быстросъемных систем, погрузчиков с крюками и ковшами; контейнеров и цистерн любых размеров и форм, равно как и любых вещей, которые продвигают Вас вперед.

Постоянные преимущества

Грузовой автомобиль должен работать и приносить прибыль. MAN Trucknology® дает Вам в этом преимущества. Это гарантирует Вам больше гибкости и универсальности в любой области применения, а также эффективность и улучшенные транспортные характеристики. В частности, говоря о 18-тонных TGM — это рекордная грузоподъемность. Кроме того, совершенно разные работы по транспортировке могут быть выполнены с использованием одной и той же машины, потому что ее конструкция совместима с различными контейнерами. Контейнеры также могут быть использованы в качестве промежуточных хранилищ.
И все это опыт MAN.

Подстегнуть конкуренцию

Успешное смешивание

Смешивание — вот где тяжелая работа! И здесь шасси MAN для автобетоносмесителя творят настоящие чудеса. 3-х и 4-х осные автомобили поставляются уже оборудованные всеми необходимыми агрегатами и приспособлениями, а все барабаны приготавливают качественную смесь.

- Двигатели с высоким крутящим моментом с системой управления EDC, стабилизирующей скорость смешивания
- Амортизаторы и стабилизаторы настроены с учетом высокого положения центра тяжести смесительного барабна
- Мосты с планетарными колесными редукторами, выдерживающие высокие нагрузки и обеспечивающие высокий клиренс
- Отбор мощности двигателя для смесительного барабана
- Адаптированная тормозная система
- Низко расположенный верхний край рамы
- Подача сжатого воздуха для заполнения водного резервуара смесителя
- Высоко расположенная выхлопная труба
- Боковая защита от подъезда легковых автомобилей входит в комплектацию
- Перемещаемые скобы для присоединения подрамника кузова
- Система запуска и выключения двигателя
- Внешний предварительный выбор частоты вращения смесительного барабана для различных режимов смешивания

Лучшая перекачка бетона

Как доставить смесь из смесителя на место его укладки?

С этой задачей справиться бетонный насос MAN, полностью оборудованный для работы на стройплощадках:

- Шасси, специально изготовленное для установки бетонного насоса
- Места для четырех выносных опор
- Тормозная система для бетонного насоса
- Надежные механизмы отбора мощности
- Надежные двигатели, рассчитанные на длительную эксплуатацию в режиме откачивания
- Система управления двигателем EDC для бетононасоса

Добавочная стоимость включена

Вы знаете свою цель.
Мы укажем путь ее достижения

MAN | Service

Если речь идет о мобильности, смело отправляйтесь в путь с нами. Располагая сетью более чем из 1.200 сервисных станций повсеместно в Европе MAN Service предоставит услуги сервиса и обеспечит дальнейшее движение автомобиля.
В сервисном отделе Вам расскажут об оказываемых услугах, Вы получите данные более чем о 20 сервисных станциях на территории России от Смоленска до Новосибирска со всеми контактами и схемой проезда.

MAN | Support

Повысить производительность, снизить расходы, оптимизировать успех. Если для Вас это ключевые слова, MAN | Support может предложить Вам многое. Наши гибкие условия полностью ориентированы на Ваши потребности.
Мы можем предложить Вам ProfiDrive — пройти обучение в «Школе водительского мастерства». Тренировка водителей предназначена для получения навыков безопасной и экономичной езды, что особенно важно для профессионалов в своем деле.

MAN | Finance

Мы указываем путь к Вашему автомобилю MAN. Наши привлекательные предложения расширяют Ваше финансовое игровое пространство, Вы разгружаете Вашу кредитную линию, что дает ясную картину расходов, а также полное планирование и безопасность расчетов.
Кредит делает Вас более гибким в текущей деятельности в период его действия. По окончании срока кредита Вы имеете свободу полного обладания автомобилем.
Покупка автомобиля в лизинг разгружает баланс Вашего предприятия. В офисе MAN Вам предложат различные схемы покупки в лизинг с учетом всех особенностей Вашего бизнеса. Так как создатели TGA, TGM и TGL являются только специалистами в области грузовых автомобилей, в области финансирования мы привлекаем специалистов высочайшего класса из финансовых компаний. Гибкий подход к каждому клиенту приводит нас к необходимости работать с зарубежными и отечественными лизинговыми компаниями, банками и другими финансовыми институтами.

Прогресс и ответственность

Самые современные решения, направленные на защиту окружающей среды

Двигаться вперед означает думать заранее о том, что касается новейших технологий утилизации отработавших газов и разработки альтернативных источников энергии. Начиная с октября 2006 года, после вступления в силу норм Евро-4 в Европе, содержание оксидов азота в выхлопных газах должно быть сокращено на 30%, а содержание твердых частиц — примерно на 80%. Уже сегодня MAN предлагает решение этого вопроса — системы впрыска CommonRail, рециркуляции охлажденных отработавших газов (AGR) и сажевого фильтра MAN PM-KAT. Использование системы рециркуляции охлажденных отработавших газов (AGR) позволяет уменьшить до самого минимального значения содержание оксидов азота (NOx) в выхлопных газах. Преимущества данной системы многочисленны: эффективное удаление мелких частиц сажи посредством фильтра для частиц MAN PM-KAT, не изменяющийся расход топлива, простота обслуживания, а также отсутствие ограничений, относящихся к конструкционному пространству или полезной нагрузке.

Начиная с октября 2009 года, с введением норм Евро-5, требования к токсичности выхлопных газов станут еще строже. У MAN уже сейчас есть экономически убедительная система: технология SCR, предназначенная для использования в дальнем сообщении. При этом в поток выхлопных газов впрыскивается восстановитель MAN AdBlue — неядовитое, не имеющее запаха карбамидное средство. Наконец, смежный керамический катализатор SCR-Kat уменьшает эмиссию окислов азота примерно на 80 %. Таким образом, сохраняется полная мощность двигателя, расход топлива может быть также заметно снижен.

Качество, скрепленное подписью и печатью

Качество «Made by MAN» по всему миру означает передовую технологию. Поскольку при разработке и производстве наших автомобилей мы применяем только один стандарт — самый высокий. У нас это написано черным по белому. Таким образом, на всех наших заводах система управления качеством была сертифицирована согласно строжайшим требованиям производственного стандарта DIN EN ISO 9001. MAN также играет ведущую роль в разработке нормы VDA 6.1, являющейся стандартом для поставщиков грузовых автомобилей, который мы выполнили первыми среди немецких производителей. Качество MAN безгранично. Наши филиалы и все сервисные центры также имеют сертифицированную систему контроля качества.